Петербург:
т.(812) 313-20-68, (812) 320-63-03
e-mail: info@ridgidtools.ru

Москва:
т.(495) 225-44-20, (495) 942-61-77
e-mail: rid-m@mail.ru

Омск:
т.(3812) 59-13-94, ф.(3812) 68-35-81
e-mail: serg-k@ridgidtools.ru

743 Ящик для инструмента металлический

Цена с НДС	21 931р.
Артикул	28421

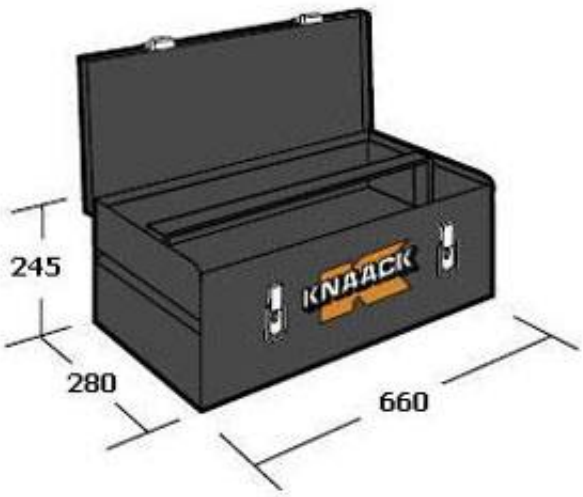

Особенности

Полностью металлический ящик из стали толщиной 1,21 мм с двумя защелками из металла, окрашенный порошковой краской в черный цвет , рукоятка для переноски из металла, внутри металлический лоток для мелкого инструмента.

RIDGID. KNAACK.

Характеристики:

Объем, м3	0,04
Длина, мм	660
Ширина, мм	280
Высота, мм	245
Вес, кг.	12,0